SINALIZADOR DE DEFEITO DE DIODO MODELO TH 1420 - ESQUEMA DE LIGAÇÃO

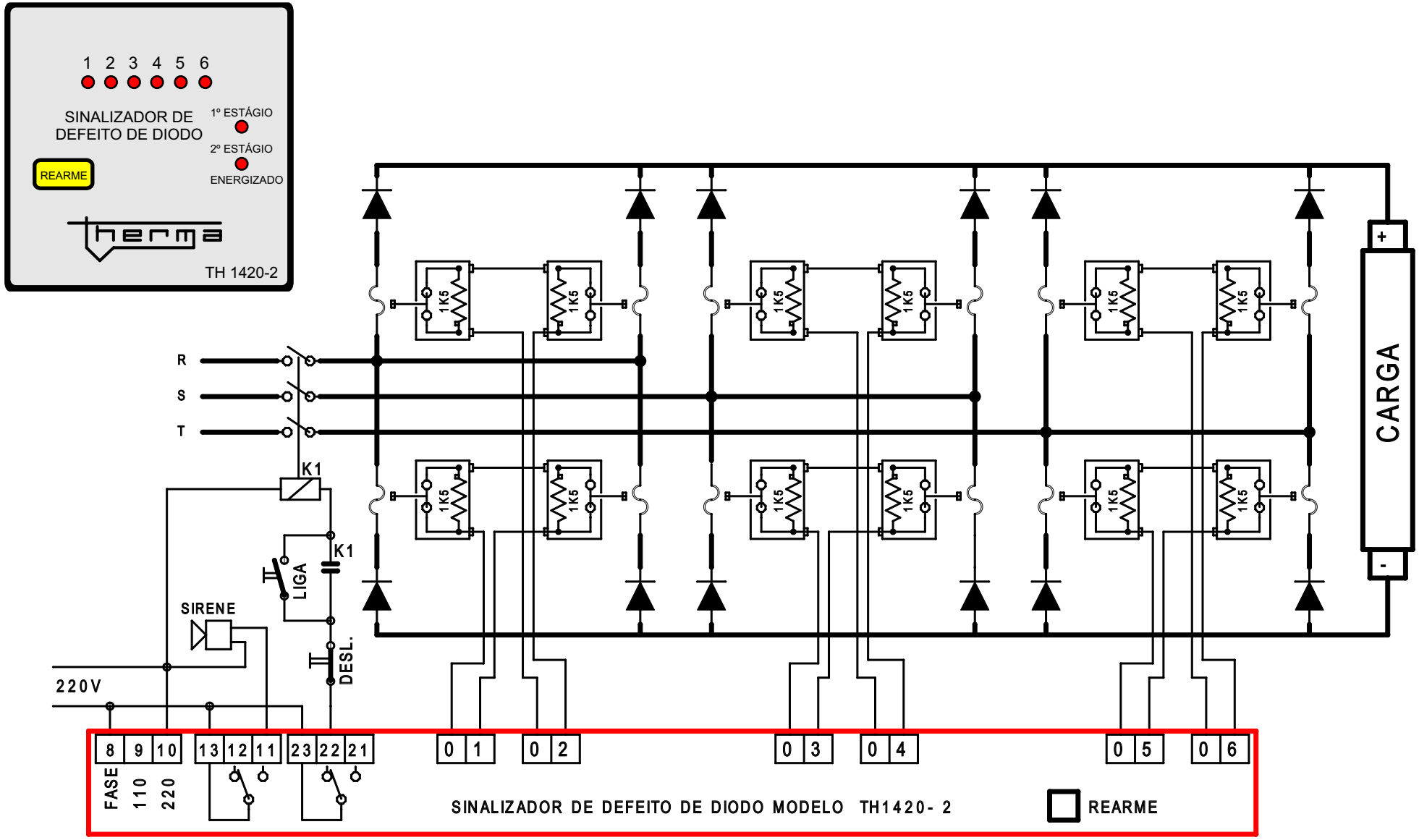

therma

therma@therma.com.br
www.therma.com.br

Esquema de ligação
Sinalizador de defeito de diodo
Modelo TH 1420

EL 042
04/2006